FARMGARD

ROBUST **MACHINERY** THAT WORKS

ER

CELLI SPARE PARTS REFERENCE GUIDE

POWER HARROW

CELLI

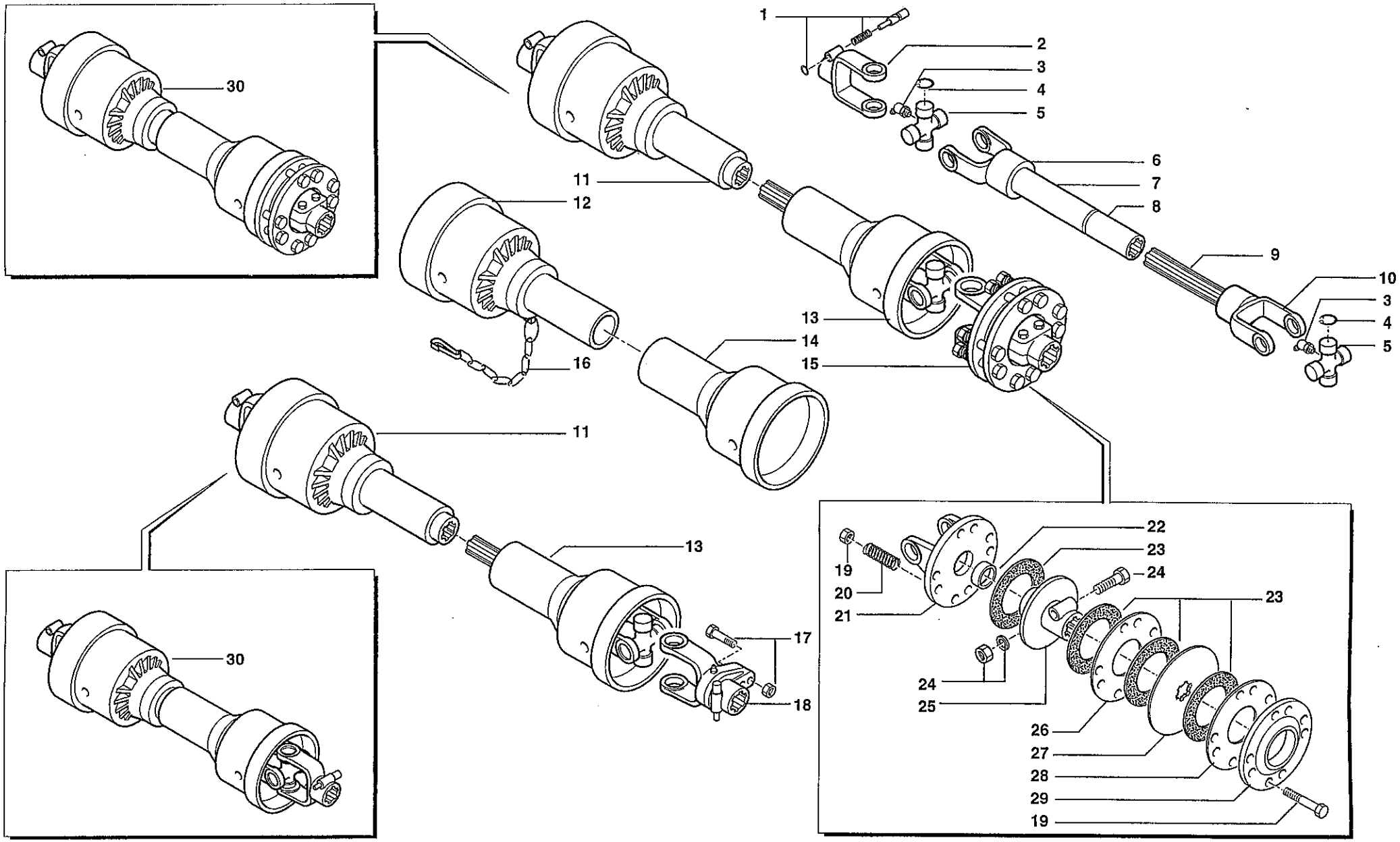

ALBERO CARDANICO • DRIVE SHAFT
GELENKWELLE • CARDAN COMPLETE

ER

Tav. Tab. Taf. 1.01

0

RIF.	N. CODICE	DENOMINAZIONE	DENOMINATION	BEZEICHNUNG	DENOMINATION
1	018050	Pulsante	Push botton	Druckknopf	Poussoir
2	018101	Forcella 1"3/4 Z=6	Fork 1"3/4 Z=6	Gabelstueck 1"3/4 Z=6	Fourche 1"3/4 Z=6
	018102	Forcella 1"3/8 Z=6	Fork 1"3/8 Z=6	Gabelstueck 1"3/8 Z=6	Fourche 1"3/8 Z=6
	018177	Forcella 1"3/8 Z=21	Fork 1"3/8 Z=21	Gabelstueck 1"3/8 Z=21	Fourche 1"3/8 Z=21
3	018144	Ingrassatore	Grease nipple	Fettbuechse	Graisseur
4	018180	Anello di arresto	Stop ring	Sperring	Bague d'arret
5	018181	Crociera	Cross journal	Gelenkkreuz kpl.	Croisillon
6	018094	Forcella	Fork	Gabelstueck	Fourche
7	018093	Tubo	Hose	Schlauch	Tuyau
8	018016	Bussola	Bushing	Buchse	Douille
9	018139	Profilo scanalato	Inner tube	Profil-rohr	Profil gouffre
10	018095	Forcella	Fork	Gabelstueck	Fourche
11	019040	Semialbero L=750 1"3/8 Z=6	Semi drive shaft L=750 1"3/8 Z=6	Halbgelenkwelle L=750 1"3/8 Z=6	Demi arbre L=750 1"3/8 Z=6
	019041	Semialbero L=800 1"3/8 Z=6	Semi drive shaft L=800 1"3/8 Z=6	Halbgelenkwelle L=800 1"3/8 Z=6	Demi arbre L=800 1"3/8 Z=6
	019042	Semialbero L=900 1"3/8 Z=6	Semi drive shaft L=900 1"3/8 Z=6	Halbgelenkwelle L=900 1"3/8 Z=6	Demi arbre L=900 1"3/8 Z=6
	019049	Semialbero L=750 1"3/8 Z=21	Semi drive shaft L=750 1"3/8 Z=6	Halbgelenkwelle L=750 1"3/8 Z=6	Demi arbre L=750 1"3/8 Z=6
	019050	Semialbero L=800 1"3/8 Z=21	Semi drive shaft L=800 1"3/8 Z=21	Halbgelenkwelle L=800 1"3/8 Z=21	Demi arbre L=800 1"3/8 Z=21
	019051	Semialbero L=900 1"3/8 Z=21	Semi drive shaft L=900 1"3/8 Z=21	Halbgelenkwelle L=900 1"3/8 Z=21	Demi arbre L=900 1"3/8 Z=21
	019046	Semialbero L=750 1"3/4 Z=6	Semi drive shaft L=750 1"3/4 Z=6	Halbgelenkwelle L=750 1"3/4 Z=6	Demi arbre L=750 1"3/4 Z=6
	019047	Semialbero L=800 1"3/4 Z=6	Semi drive shaft L=800 1"3/4 Z=6	Halbgelenkwelle L=800 1"3/4 Z=6	Demi arbre L=800 1"3/4 Z=6
	019048	Semialbero L=900 1"3/4 Z=6	Semi drive shaft L=900 1"3/4 Z=6	Halbgelenkwelle L=900 1"3/4 Z=6	Demi arbre L=900 1"3/4 Z=6
12	018149	Protezione	Protection	Schuetz	Protection
13	019043	Semialbero L=750	Semi drive shaft L=750	Halbgelenkwelle L=750	Demi arbre L=750
	019044	Semialbero L=800	Semi drive shaft L=800	Halbgelenkwelle L=800	Demi arbre L=800
	019045	Semialbero L=900	Semi drive shaft L=900	Halbgelenkwelle L=900	Demi arbre L=900
14	018150	Protezione	Protection	Schuetz	Protection
15	020011	Frizione 1"3/8 Z=6	Clutch 1"3/8 Z=6	Rutschkupplung 1"3/8 Z=6	Embrayage 1"3/8 Z=6
	020054	Frizione 1"3/8 Z=6	Clutch 1"3/8 Z=6	Rutschkupplung 1"3/8 Z=6	Embrayage 1"3/8 Z=6
16	018148	Catena	Chain	Kette	Chaine
17	020064	Bullone completo	Complete bolt	Bolzen kpl.	Boulon complete
18	020063	Limitatore	Limiting device	Begrenzer	Limiteur
19	020042	Bullone completo	Complete bolt	Bolzen kpl.	Boulon complete

RIF.	N. CODICE	DENOMINAZIONE	DENOMINATION	BEZEICHNUNG	DENOMINATION
	020043	Bullone completo	Complete bolt	Bolzen kpl.	Boulon complete
20	020026	Molla d.6	Spring	Feder	Ressort
	020057	Molla d.7	Spring	Feder	Ressort
21	020051	Forcella	Fork	Gabelstueck	Fourche
22	020048	Bussola	Bush	Buchse	Bague
23	020003	Ferodo	Lining	Bremsbelag	Disque embrayage
24	020010	Bullone 1"3/4	Bolt 1"3/4	Bolzen 1"3/4	Boulon 1"3/4
	020032	Bullone 1"3/8	Bolt 1"3/8	Bolzen 1"3/8	Boulon 1"3/8
25	020050	Mozzo 1"3/8	Hub 1"3/8	Nabe 1"3/8	Disque 1"3/8
	020044	Mozzo 1"3/8	Hub 1"3/8	Nabe 1"3/8	Disque 1"3/8
	020056	Mozzo 1"3/4	Hub 1"3/4	Nabe 1"3/4	Disque 1"3/4
26	020052	Piatto	Plate	Scheibe	Disque
27	020045	Disco	Disc	Scheibe	Disque
28	020047	Disco	Disc	Scheibe	Disque
29	020046	Piatto	Plate	Scheibe	Disque
30	018189	Albero L= 800 + FF2	Drive shaft L= 800	Gelenkwelle L= 800	Cardan complete L= 800
	018190	Albero L= 900 + FF2	Drive shaft L= 900	Gelenkwelle L= 900	Cardan complete L= 900
	018151	Albero L= 800 + FF4	Drive shaft L= 800	Gelenkwelle L= 800	Cardan complete L= 800
	018172	Albero L= 900 + FF4	Drive shaft L= 900	Gelenkwelle L= 900	Cardan complete L= 900
	018214	Albero L= 750 + FF4	Drive shaft L= 750	Gelenkwelle L= 750	Cardan complete L= 750
	018004	Albero L= 900 + SB8	Drive shaft L= 900	Gelenkwelle L= 900	Cardan complete L= 900

PER I RICAMBI DELL' ALBERO CARDANICO SPECIFICARE LA MARCA
FOR THE MAIN-SHAFT SPARE PARTS PLS STATE ITS MAKE
UM DIE GELENKWELLE ZU ERSETZEN BITTE DIE HERSTELLERSMARKE ANGEBEN
POUR LES PIECES DE RECHANGE DU CARDAN SVP SPECIFIER LA MARQUE

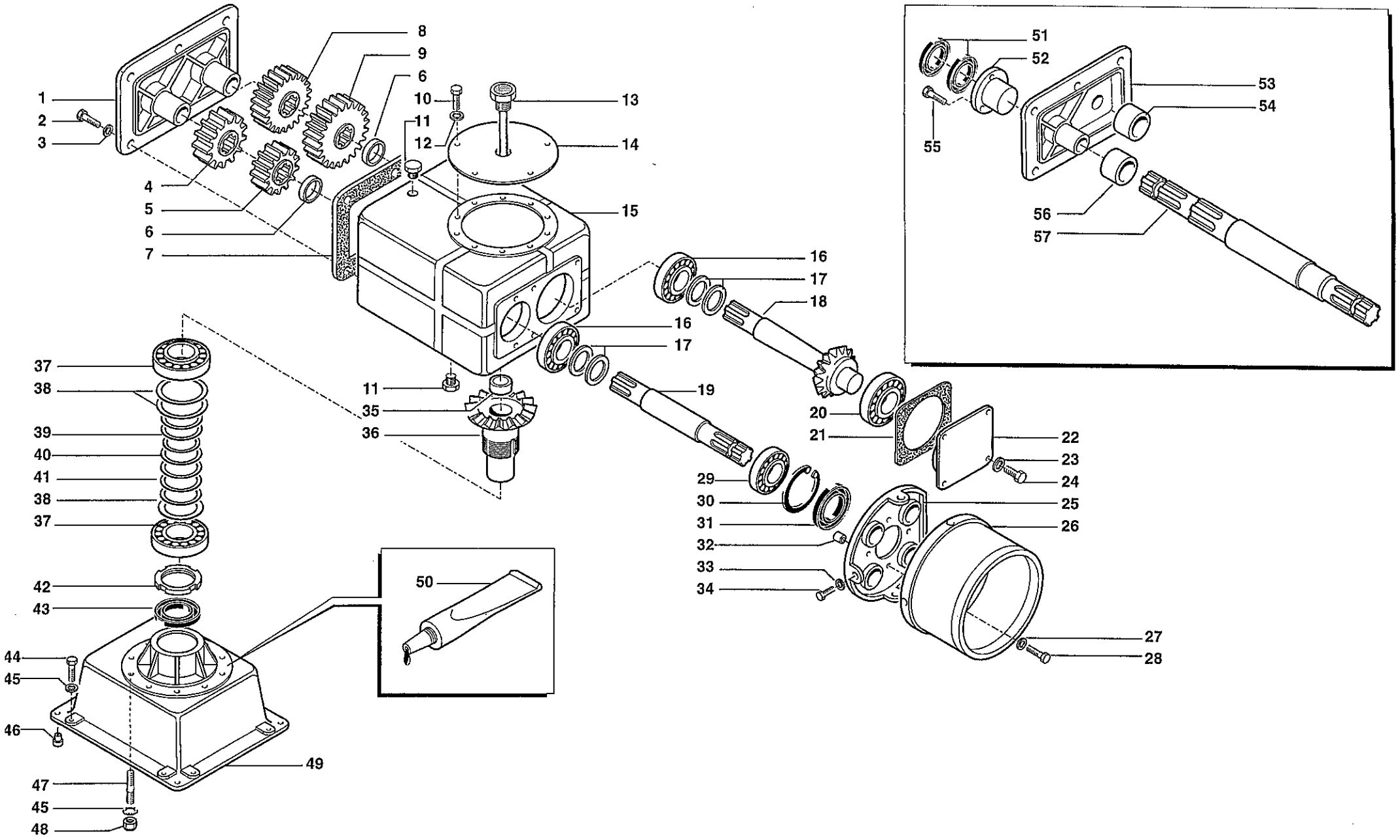

SCATOLA CAMBIO • GEARBOX
GETRIEBEGEHAUSE • BÔITE DE TRANSMISSION

ER

Tav. Tab. Taf. 1.02

0

	RIF.	N. CODICE	DENOMINAZIONE	DENOMINATION	BEZEICHNUNG	DENOMINATION
	1	421523	Coperchio	Cover	Deckel	Couvercle
	2	014205	Vite	Screw	Schraube	Vis
	3	011012	Rondella	Washer	Scheibe	Rondelle
540G/M	4	423579	Ingranaggio	Gear	Zahnrad	Engrenage
1000G/M		423576	Ingranaggio Z17	Gear	Zahnrad	Engrenage
540G/M	5	423578	Ingranaggio Z14	Gear	Zahnrad	Engrenage
1000G/M		423575	Ingranaggio Z16	Gear	Zahnrad	Engrenage
	6	423521	Distanziale Z13	Spacer	Distanzstueck	Entretoise
	7	424512	Guarnizione	Gasket	Dichtring	Joint
540G/M	8	423580	Ingranaggio Z18	Gear	Zahnrad	Engrenage
1000G/M		423583	Ingranaggio Z21	Gear	Zahnrad	Engrenage
540G/M	9	423581	Ingranaggio Z19	Gear	Zahnrad	Engrenage
1000G/M		423584	Ingranaggio Z22	Gear	Zahnrad	Engrenage
	10	014106	Vite	Screw	Schraube	Vis
	11	022009	Tappo 1/4 gas	Plug	Verschluss	Bouchon
	12	011003	Grower	Grower	Federscheibe	Grower
	13	022083	Tappo 3/4 gas	Plug	Verschluss	Bouchon
	14	661748	Coperchio	Cover	Deckel	Couvercle
	15	621702	Scatola cambio	Housing	Gehäeuse	Bôite
	16	003026	Cuscinetto	Bearing	Kugellager	Roulement
	17	111508	Serie spessori	Set spacers	Beilagscheiben	Serie d'epaisseurs
	18	422502	Albero pignone	Pinion shaft	Arbre pignon	Ritzelwelle
	19	423501	Albero primario	Shaft	Welle	Arbre
	20	003027	Cuscinetto	Bearing	Kugellager	Roulement
	21	424505	Guarnizione	Gasket	Dichtring	Joint
	22	421531	Coperchio	Cover	Deckel	Couvercle
	23	011004	Grower	Grower	Federscheibe	Grower
	24	014017	Vite	Screw	Schraube	Vis
	25	161500	Supporto	Support	Halterung	Support
	26	124505	Cuffia	Guard	Schütz	Protection
	27	011002	Rondella	Washer	Scheibe	Rondelle
	28	014256	Vite	Screw	Schraube	Vis
	29	003025	Cuscinetto	Bearing	Kugellager	Roulement

RIF.	N. CODICE	DENOMINAZIONE	DENOMINATION	BEZEICHNUNG	DENOMINATION
30	001007	Anello di arresto	Stop ring	Sperring	Bague d'arret
31	007023	Paraolio	Oil seal	Simmerring	Joint huile
32	423572	Distanziale	Spacer	Distanzstueck	Entretoise
33	010023	Rondella	Washer	Scheibe	Rondelle
34	014284	Vite	Screw	Schraube	Vis
35	611700	Tappo	Plug	Verschluss	Bouchon
36	622710	Corona conica Z21	Crownwheel	Zahnkranz	Couronne
37	003142	Cuscinetto	Bearing	Kugellager	Roulement
38	623722	Anello	Ring	Ring	Bague
39	611717	Spessore	Shim	Scheibe	Epaisseur
40	623752	Distanziale	Spacer	Distanzstueck	Entretoise
41	611718	Serie spessori	Shims series	Serie Ausgleichscheiben	Série épaisseurs
42	005016	Ghiera	Ring nut	Nutmutter	Collier
43	007123	Paraolio	Oil seal	Simmerring	Joint huile
44	014213	Vite	Screw	Schraube	Vis
45	011013	Rondella	Washer	Scheibe	Rondelle
46	623604	Spina	Pin	Stift	Goupille
47	014297	Vite	Screw	Schraube	Vis
48	004079	Dado	Nut	Mutter	Ecrou
49	621710	Lanterna scatola	Main rotor housing	Hauptwelle halter	Carter bôite de vitesse
50	094002	Motorsild	Motorsild	Motorsild	Motorsild
51	007205	Paraolio	Oil seal	Simmerring	Joint huile
52	621742	Flangia	Flange	Flansch	Flasque
53	621741	Coperchio	Cover	Deckel	Couvercle
54	623630	Distanziale	Spacer	Distanzstueck	Entretoise
55	014205	Vite	Screw	Schraube	Vis
56	623629	Distanziale	Spacer	Distanzstueck	Entretoise
57	423589	Albero	Shaft	Welle	Arbre

C:\ISODRAW\ERPICA\ER-KR\SCATOLA_ER.ISO

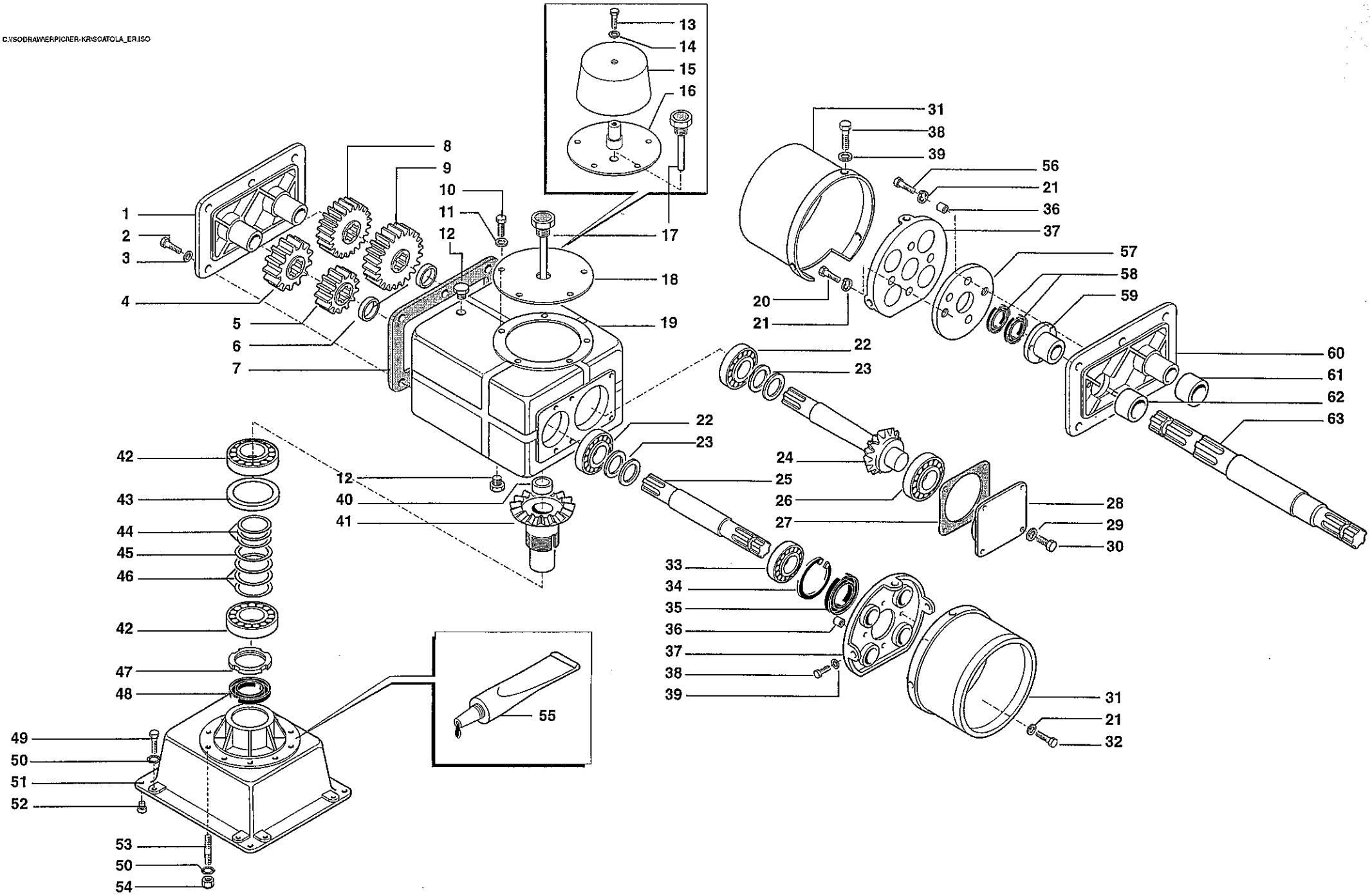

SCATOLA CAMBIO • GEARBOX
GETRIEBEGEHAUSE • BÔITE DE TRANSMISSION

ER

Tav. Tab. Taf. 1.02

1

	RIF.	N. CODICE	DENOMINAZIONE	DENOMINATION	BEZEICHNUNG	DENOMINATION
	1	421523	Coperchio	Cover	Deckel	Couvercle
	2	014205	Vite	Screw	Schraube	Vis
	3	011012	Rosetta	Washer	Scheibe	Rondelle
540G/M	4	423579	Ingranaggio Z17	Gear	Zahnrad	Engrenage
1000G/M		423576	Ingranaggio Z14	Gear	Zahnrad	Engrenage
540G/M	5	423578	Ingranaggio Z16	Gear	Zahnrad	Engrenage
1000G/M		423575	Ingranaggio Z13	Gear	Zahnrad	Engrenage
	6	423521	Distanziale	Spacer	Distanzstueck	Entretoise
	7	424512	Guarnizione	Gasket	Dichtring	Joint
540G/M	8	423580	Ingranaggio Z18	Gear	Zahnrad	Engrenage
1000G/M		423583	Ingranaggio Z21	Gear	Zahnrad	Engrenage
540G/M	9	423581	Ingranaggio Z19	Gear	Zahnrad	Engrenage
1000G/M		423584	Ingranaggio Z22	Gear	Zahnrad	Engrenage
	10	014106	Vite	Screw	Schraube	Vis
	11	011003	Grower	Grower	Federscheibe	Grower
	12	022009	Tappo 1/4 gas	Plug	Verschluss	Bouchon
	13	014025	Vite	Screw	Schraube	Vis
	14	010021	Rondella	Washer	Scheibe	Rondelle
	15	612350	Cuffia (P.D.F posteriore)	Guard (	Schütz (	Protection (
	16	662552	Coperchio (P.D.F posteriore)	Cover	Deckel	Couvercle
	17	022083	Tappo 3/4 gas	Plug	Verschluss	Bouchon
	18	661748	Coperchio	Cover	Deckel	Couvercle
	19	621702	Scatola cambio	Housing	Gehäeuse	Bôite
	20	014278	Vite	Screw	Schraube	Vis
	21	011002	Grower	Grower	Federscheibe	Grower
	22	003026	Cuscinetto	Bearing	Kugellager	Roulement
	23	111508	Serie spessori	Set spacers	Beilagscheiben	Serie d'epaisseurs
	24	422502	Albero pignone	Pinion shaft	Arbre pignon	Ritzelwelle
	25	423501	Albero primario	Shaft	Welle	Arbre
	26	003027	Cuscinetto	Bearing	Kugellager	Roulement
	27	424505	Guarnizione	Gasket	Dichtring	Joint
	28	421531	Coperchio anteriore	Cover	Deckel	Couvercle
	29	011004	Grower	Grower	Federscheibe	Grower
	30	014017	Vite	Screw	Schraube	Vis

RIF.	N. CODICE	DENOMINAZIONE	DENOMINATION	BEZEICHNUNG	DENOMINATION
31	124505	Cuffia	Guard	Schütz	Protection
32	014256	Vite	Screw	Schraube	Vis
33	003025	Cuscinetto	Bearing	Kugellager	Roulement
34	001007	Anello di arresto	Stop ring	Sperring	Bague d'arret
35	007023	Paraolio	Oil seal	Simmerring	Joint huile
36	423572	Distanziale	Spacer	Distanzstueck	Entretoise
37	161500	Supporto	Support	Halterung	Support
38	014284	Vite	Screw	Schraube	Vis
39	010023	Rondella	Washer	Scheibe	Rondelle
40	611700	Tappo chiusura corona	Plug	Verschluss	Bouchon
41	622710	Corona conica Z25	Crownwheel	Zahnkranz	Couronne
42	003142	Cuscinetto	Bearing	Kugellager	Roulement
43	623632	Distanziale	Spacer	Distanzstueck	Entretoise
44	611717	Spessore	Shim	Scheibe	Epaisseur
45	623752	Distanziale	Spacer	Distanzstueck	Entretoise
46	611718	Serie spessori	Shims series	Serie Ausgleichscheiben	Série épaisseurs
47	005016	Ghiera	Ring nut	Nutmutter	Collier
48	007123	Paraolio	Oil seal	Simmerring	Joint huile
49	014213	Vite	Screw	Schraube	Vis
50	011013	Rondella	Washer	Scheibe	Rondelle
51	621710	Lanterna scatola	Main rotor housing	Hauptwelle halter	Carter bôite de vitesse
52	623604	Spina di centraggio	Pin	Stift	Goupille
53	014297	Vite	Screw	Schraube	Vis
54	004079	Dado	Nut	Mutter	Ecrou
55	094002	Motorsild	Motorsild	Motorsild	Motorsild
56	014149	Vite	Screw	Schraube	Vis
57	661408	Piastra (P.D.F posteriore)	Plate	Plate	Platte
58	007205	Paraolio (P.D.F posteriore)	Oil seal	Simmerring	Joint huile
59	621742	Flangia (P.D.F posteriore)	Flange	Flansch	Flasque
60	621741	Coperchio(P.D.F posteriore)	Cover	Deckel	Couvercle
61	623630	Distanziale (P.D.F posteriore)	Spacer	Distanzstueck	Entretoise
62	623629	Distanziale (P.D.F posteriore)	Spacer	Distanzstueck	Entretoise
63	423589	Albero (P.D.F posteriore)	Shaft	Welle	Arbre

C:\ISODRAW\DISEGNI ESPLOS\ERP\CNER-KR\TRASM_ER.ISO

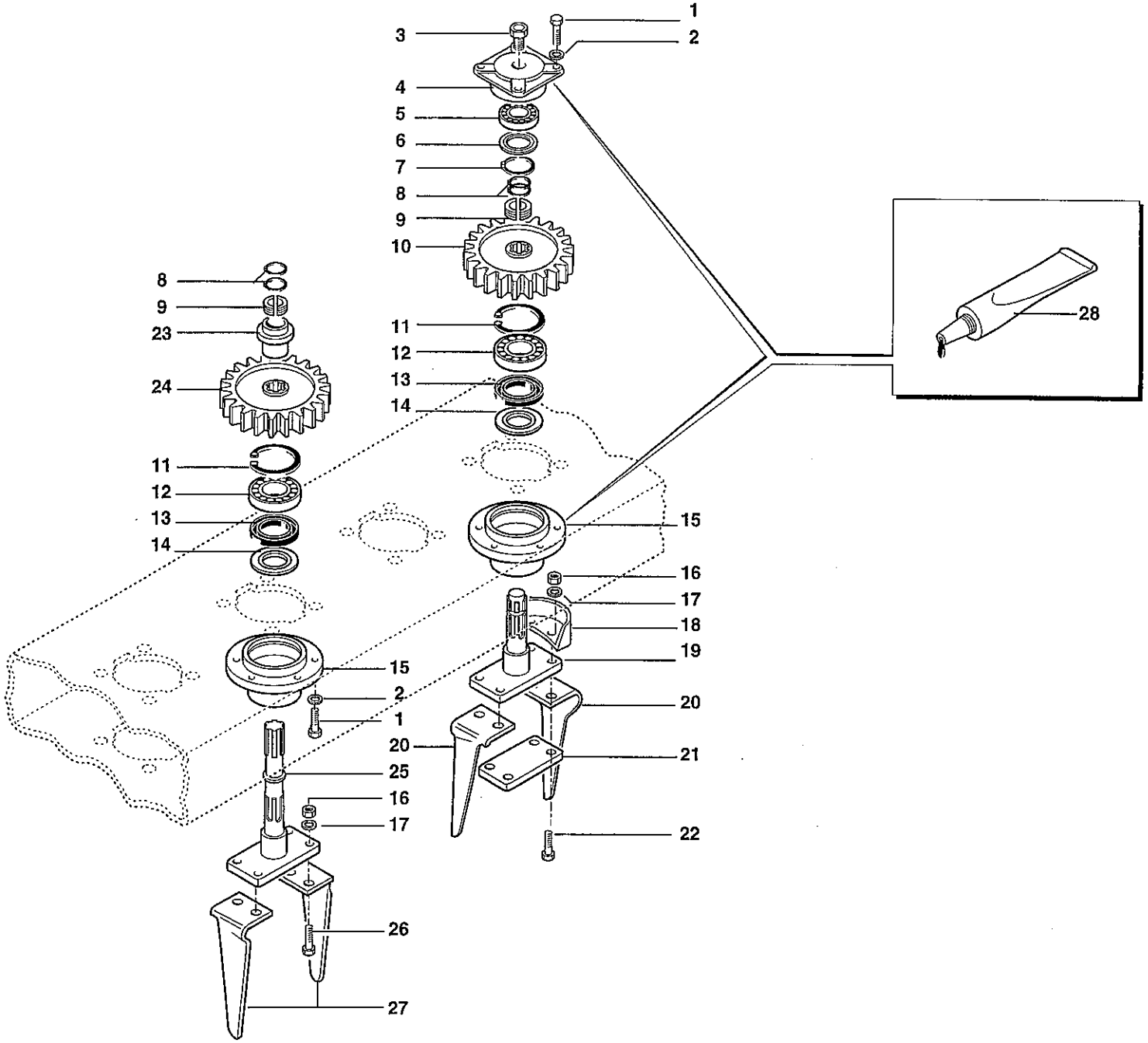

TRASMISSIONE • TRANSMISSION
ÜBERTRAGUNG • TRANSMISSION

ER

Tav. Tab. Taf. 1.03

0

RIF.	N. CODICE	DENOMINAZIONE	DENOMINATION	BEZEICHNUNG	DENOMINATION
1	014149	Vite	Screw	Schraube	Vis
2	011012	Rondella	Washer	Scheibe	Rondelle
3	008009	Ingrassatore	Grease nipple	Fettbuechse	Graisseur
4	621700	Supporto	Support	Halterung	Support
5	003051	Cuscinetto	Bearing	Kugellager	Roulement
6	623631	Anello	Ring	Ring	Bague
7	001006	Anello di arresto	Stop ring	Sperring	Bague d'arret
8	001039	Anello di arresto	Stop ring	Sperring	Bague d'arret
9	623700	Anello	Ring	Ring	Bague
10	622704	Ingranaggio laterale Z49	Gear	Zahnrad	Engrenage
11	001005	Anello di arresto	Stop ring	Sperring	Bague d'arret
12	003021	Cuscinetto	Bearing	Kugellager	Roulement
13	007159	Paraolio	Oil seal	Simmerring	Joint huile
14	624600	Parapolvere	Dust cover	Staubdichtung	Cache anti poussière
15	621711	Supporto	Support	Halterung	Support
16	004063	Dado	Nut	Mutter	Ecrou
17	011005	Rondella	Washer	Scheibe	Rondelle
18	622717	Protezione	Protection	Schuetz	Protection
19	622712	Albero rotore laterale	Shaft	Welle	Arbre
20	622716	Coltello destro	Blade	Rechtes	Couteau
21	611607*	Piastra	Plate	Teller	Plateau
22	014185*	Vite	Screw	Schraube	Vis
23	623725	Bussola	Bush	Buchse	Bague
24	622705	Ingranaggio centrale Z49	Gear	Zahnrad	Engrenage
25	622711	Albero rotore centrale	Shaft	Welle	Arbre
26	014296	Vite	Screw	Schraube	Vis
27	622715	Coltello sinistro	Blade	Rechtes	Couteau
28	094005	Motorsild	Motorsild	Motorsild	Motorsild1

*I codici 611607 e 014185 sono forniti a richiesta Code 611607 and 014185 optional equipment Codex 611607 - 014185 auf anfrage Ref. 611607 - 014185 fourni sur demande

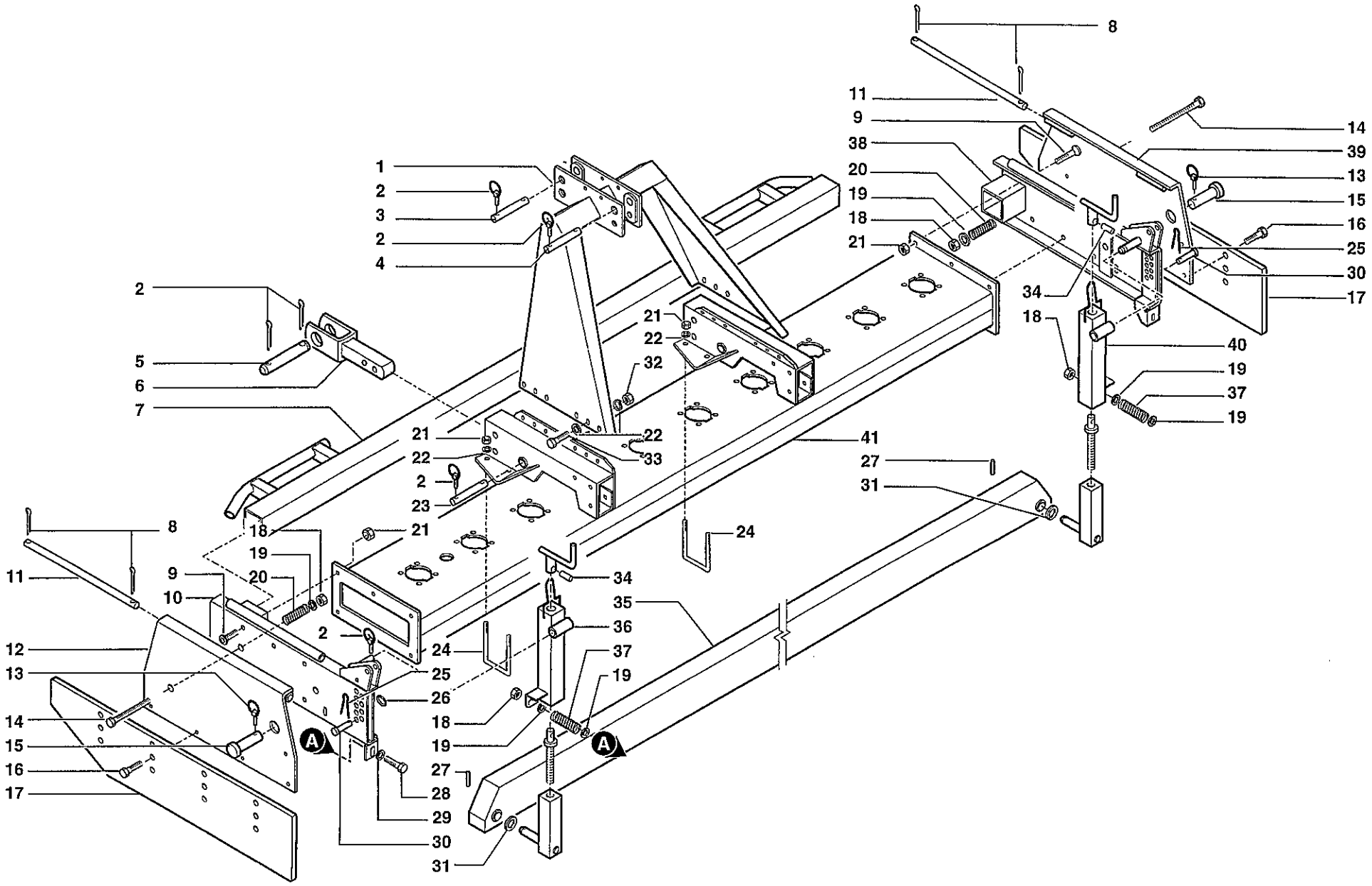
8
11
9
38
20
19
18
21
14
39
13
15
16
25
30
17
34
18
40
19
37
19
1
2
3
2
4
2
5
6
7
21
22
32
21
22
33
2
23
41
27
31
24
8
11
9
10
12
13
14
15
16
17
18
19
20
21
2
24
25
26
18
19
27
28
29
30
31
34
35
36
37
19
A
A

	RIF.	N. CODICE	DENOMINAZIONE	DENOMINATION	BEZEICHNUNG	DENOMINATION
	1	662554	Castello 3° punto	Third point	Hebe boch	Bati 3 point
	2	013011	Spina	Pin	Stift	Goupille
	3	423719	Perno	Pivot	Bolzen	Axe
	4	423743	Perno	Pivot	Bolzen	Axe
	5	423718	Perno	Pivot	Bolzen	Axe
	6	661749	Braccio	Arm	Arm	Bras
200	7	662562	Rompitraccia	Soil loosening tine	Spurlockerer	Brise tracer
225		662563	Rompitraccia	Soil loosening tine	Spurlockerer	Brise tracer
250		662564	Rompitraccia	Soil loosening tine	Spurlockerer	Brise tracer
300		662565	Rompitraccia	Soil loosening tine	Spurlockerer	Brise tracer
	8	002012	Copiglia	Split pin	Hohlstift	Goupille
	9	014159	Vite	Screw	Schraube	Vis
	10	662555	Laterale sinistro	L.H. side shield	L.H. seitlicher schild	Joue gauche
	11	623409	Perno	Pivot	Bolzen	Axe
	12	662557	Laterale parazolle	Clod bumper	Erdklumpenschutz	Pare-mottes
	13	013023	Spina	Pin	Stift	Goupille
	14	014237	Vite	Screw	Schraube	Vis
	15	623729	Perno	Pivot	Bolzen	Axe
	16	014205	Vite	Screw	Schraube	Vis
	17	662559	Prolunga laterale	Side plate	Nenenblech	Allonge laterale deflecteur
	18	004066	Dado	Nut	Mutter	Ecrou
	19	623626	Rondella	Washer	Scheibe	Rondelle
	20	623627	Molla	Spring	Feder	Ressort
	21	004101	Dado	Nut	Mutter	Ecrou
	22	010005	Rondella	Washer	Scheibe	Rondelle
	23	423720	Perno	Pivot	Bolzen	Axe
	24	623749	Cavallotto	U bolt	Bügelbolzen	Crampillon
	25	002014	Copiglia	Split pin	Hohlstift	Goupille
	26	010002	Rondella	Washer	Scheibe	Rondell
	27	013047	Spina	Pin	Stift	Goupille
	28	014356	Vite	Screw	Schraube	Vis
	29	010004	Rondella	Washer	Scheibe	Rondelle
	30	332515	Perno	Pivot	Bolzen	Axe

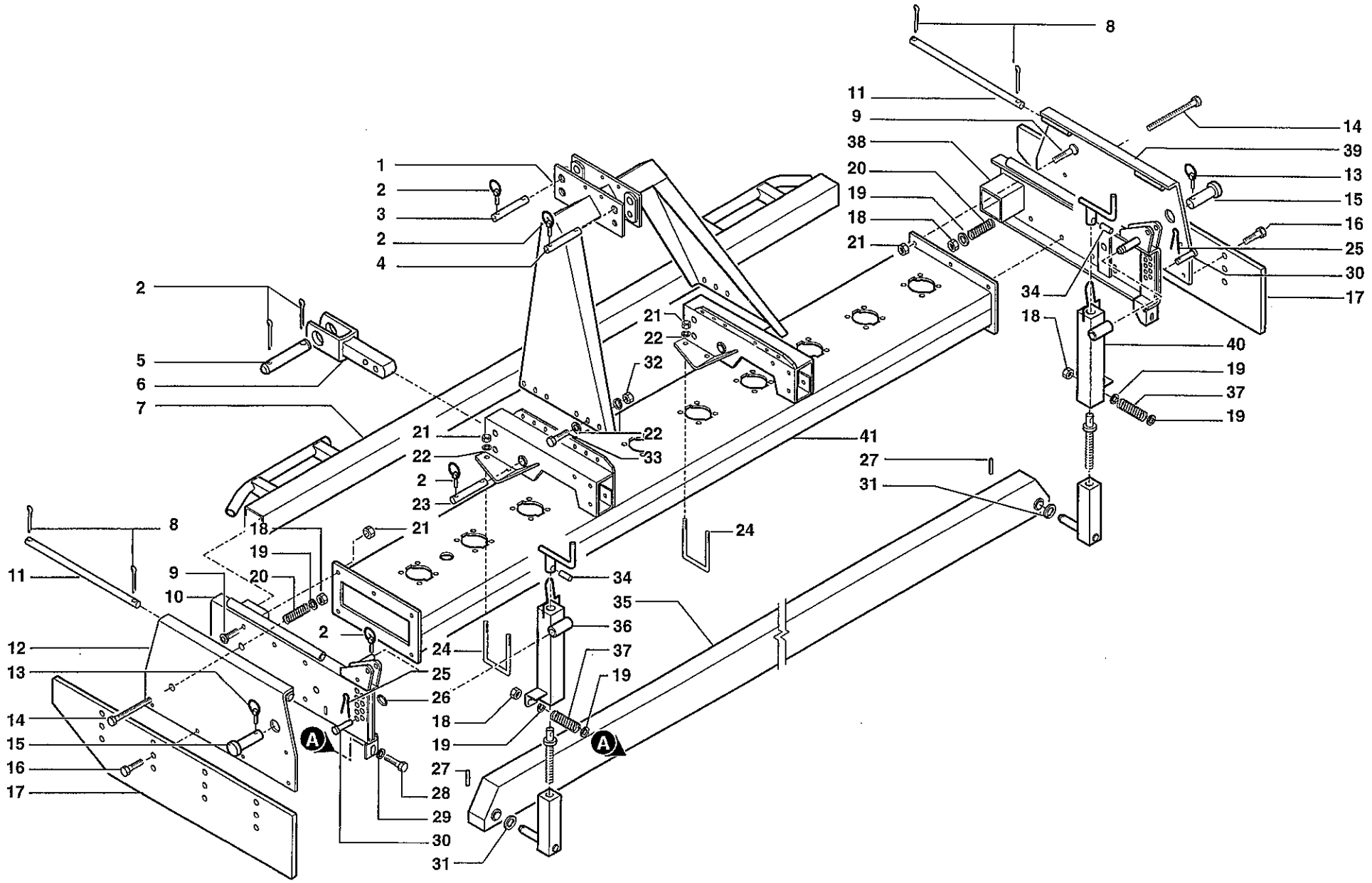

TELAIO • FRAME
RAHMEN • CHÂSSIS

ER

Tav. Tab. Taf. 1.04

0

	RIF.	N. CODICE	DENOMINAZIONE	DENOMINATION	BEZEICHNUNG	DENOMINATION
	31	010011	Rondella	Washer	Scheibe	Rondelle
	32	004079	Dado	Nut	Mutter	Ecrou
	33	014213	Vite	Screw	Schraube	Vis
	34	013043	Spina	Pin	Stift	Goupille
200	35	662568	Barra livellatrice	Levelling bar	Planierbalken	Barre niveleuse
225		662569	Barra livellatrice	Levelling bar	Planierbalken	Barre niveleuse
250		662570	Barra livellatrice	Levelling bar	Planierbalken	Barre niveleuse
300		662571	Barra livellatrice	Levelling bar	Planierbalken	Barre niveleuse
	36	662580	Vite di regolazione sinistra	Threaded bar	Spindel	Vis de règlage
	37	623624	Molla	Spring	Feder	Ressort
	38	662556	Laterale destro	R.H. panel	Seitenblech	Lateral droite
	39	662558	Laterale parazolle	Clod bumper	Erdklumpenschutz	Pare-mottes
	40	662581	Vite di regolazione destra	Threaded bar	Spindel	Vis de règlage
200	41	662574	Telaio	Frame	Rahmen	Châssis
225		662575	Telaio	Frame	Rahmen	Châssis
250		662576	Telaio	Frame	Rahmen	Châssis
300		662577	Telaio	Frame	Rahmen	Châssis

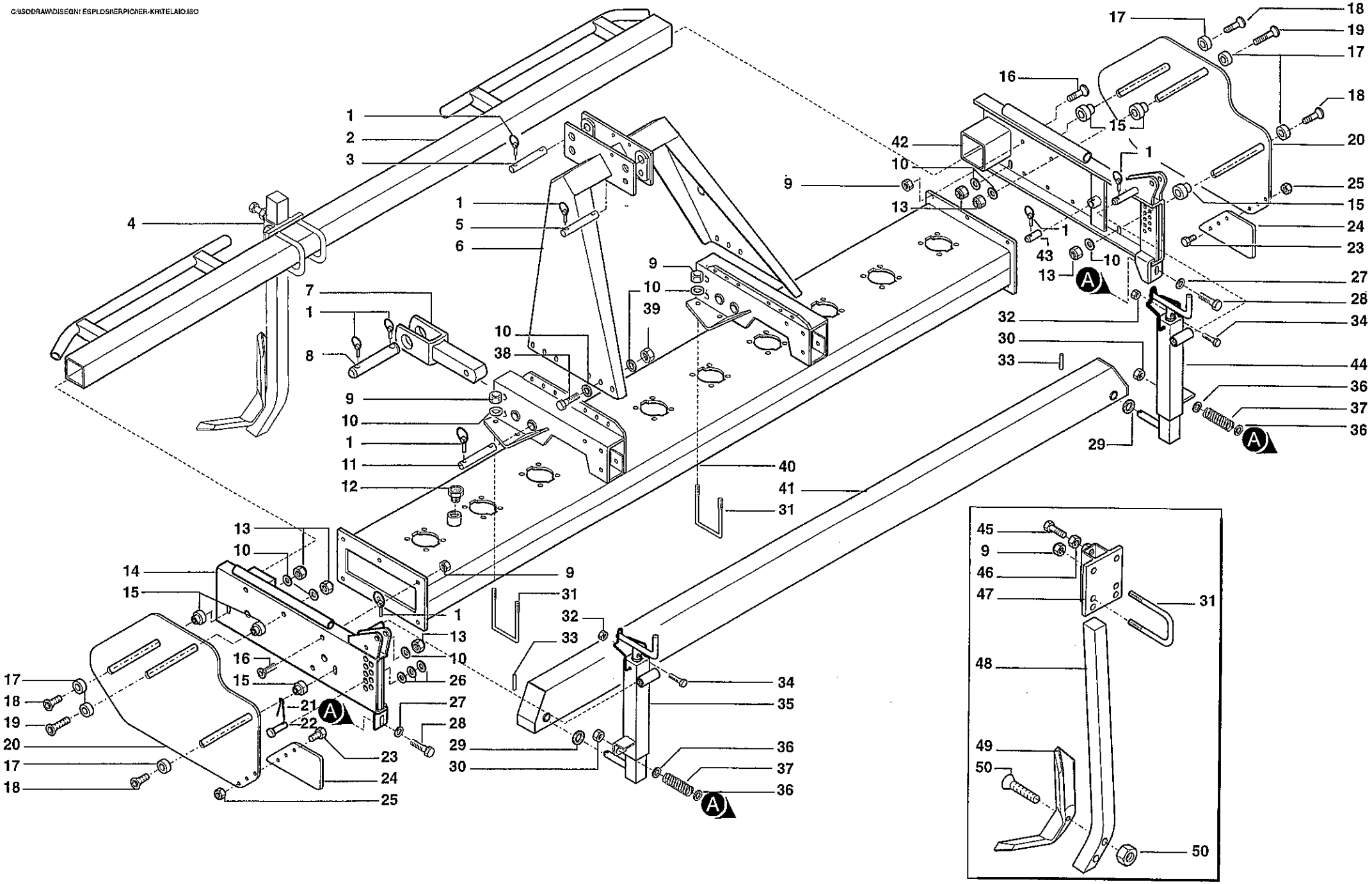

CELLI

TELAIO • FRAME
RAHMEN • CHASSIS

ER

Tav. Tab. Taf. **1.04**

	RIF.	N. CODICE	DENOMINAZIONE	DENOMINATION	BEZEICHNUNG	DENOMINATION
	1	013011	Spina	Pin	Stift	Goupille
200	2	662562	Barra rompitraccia	Soil loosening tine	Spurlockerer	Brise tracer
225		662563	Barra rompitraccia	Soil loosening tine	Spurlockerer	Brise tracer
250		662564	Barra rompitraccia	Soil loosening tine	Spurlockerer	Brise tracer
300		662565	Barra rompitraccia	Soil loosening tine	Spurlockerer	Brise tracer
	3	423719	Perno	Pivot	Bolzen	Axe
	4	**971508**	**Rompitraccia completo**	**Loosening tine**	**Spurspurlockerer**	**Brise traces**
	5	423743	Perno	Pivot	Bolzen	Axe
	6	662554	Castello 3° punto	Third point	Hebe boch	Bati 3 point
	7	661749	Braccio	Arm	Arm	Bras
	8	423718	Perno	Pivot	Bolzen	Axe
	9	004101	Dado	Nut	Mutter	Ecrou
	10	010005	Rondella	Washer	Scheibe	Rondelle
	11	423720	Perno	Pivot	Bolzen	Axe
	12	022095	Tappo	Plug	Verschluss	Bouchon
	13	004034	Dado	Nut	Mutter	Ecrou
	14	662555	Laterale sinistro	L.H. side shield	L.H. seitlicher schild	Lateral gauche
	15	623412	Blocchetto di fissaggio	Stop plate	Schweislappen	Bloc de fixation
	16	014159	Vite	Screw	Schraube	Vis
	17	623416	Rondella	Washer	Scheibe	Rondelle
	18	014273	Vite	Screw	Schraube	Vis
	19	014368	Vite	Screw	Schraube	Vis
	20	612687	Laterale parazolle	Clod bumper	Erdklumpenschutz	Pare-mottes
	21	002014	Copiglia	Split pin	Hohlstift	Goupille
	22	332515	Perno	Pivot	Bolzen	Axe
	23	014005	Vite	Screw	Schraube	Vis
	24	612676	Prolunga laterale parazolle	Extension clod bumper	Erdklumpenschutz	Rallonge pare-mottes
	25	004094	Dado	Nut	Mutter	Ecrou
	26	010002	Rondella	Washer	Scheibe	Rondelle
	27	010004	Rondella	Washer	Scheibe	Rondelle
	28	014356	Vite	Screw	Schraube	Vis
	29	010011	Rondella	Washer	Scheibe	Rondelle
	30	004066	Dado	Nut	Mutter	Ecrou

	RIF.	N. CODICE	DENOMINAZIONE	DENOMINATION	BEZEICHNUNG	DENOMINATION
	31	623749	Cavallotto	U bolt	Bügelbolzen	Crampillon
	32	004095	Dado	Nut	Mutter	Ecrou
	33	013047	Spina	Pin	Stift	Goupille
	34	014361	Vite	Screw	Schraube	Vis
	35	662580	Vite di regolazione sinistra	Threaded bar	Spindel	Vis de règlage
	36	623626	Rondella	Washer	Scheibe	Rondelle
	37	623624	Molla	Spring	Feder	Ressort
	38	014213	Vite	Screw	Schraube	Vis
	39	004079	Dado	Nut	Mutter	Ecrou
200	40	662574	Telaio	Frame	Rahmen	Châssis
225		662575	Telaio	Frame	Rahmen	Châssis
250		662576	Telaio	Frame	Rahmen	Châssis
300		662577	Telaio	Frame	Rahmen	Châssis
200	41	662568	Barra livellatrice	Levelling bar	Planierbalken	Barre niveleuse
225		662569	Barra livellatrice	Levelling bar	Planierbalken	Barre niveleuse
250		662570	Barra livellatrice	Levelling bar	Planierbalken	Barre niveleuse
300		662571	Barra livellatrice	Levelling bar	Planierbalken	Barre niveleuse
	42	662556	Laterale destro	R.H. panel	Seitenblech	Lateral droite
	43	623414	Perno	Pivot	Bolzen	Axe
	44	662581	Vite di regolazione destra	Threaded bar	Spindel	Vis de règlage
	45	014246	Vite	Screw	Schraube	Vis
	46	004004	Dado	Nut	Mutter	Ecrou
	47	661917	Supporto rompitraccia	Support	Halterung	Support
	48	099122	Dente rompitraccia	Support	Halterung	Support
	49	099120	Ancora rompitraccia	Ripper leg	Untergrundlockerer-arm	Bras du ripper
	50	014354	Vite	Screw	Schraube	Vis
	51	623749	Cavallotto	U bolt	Bügelbolzen	Crampillon

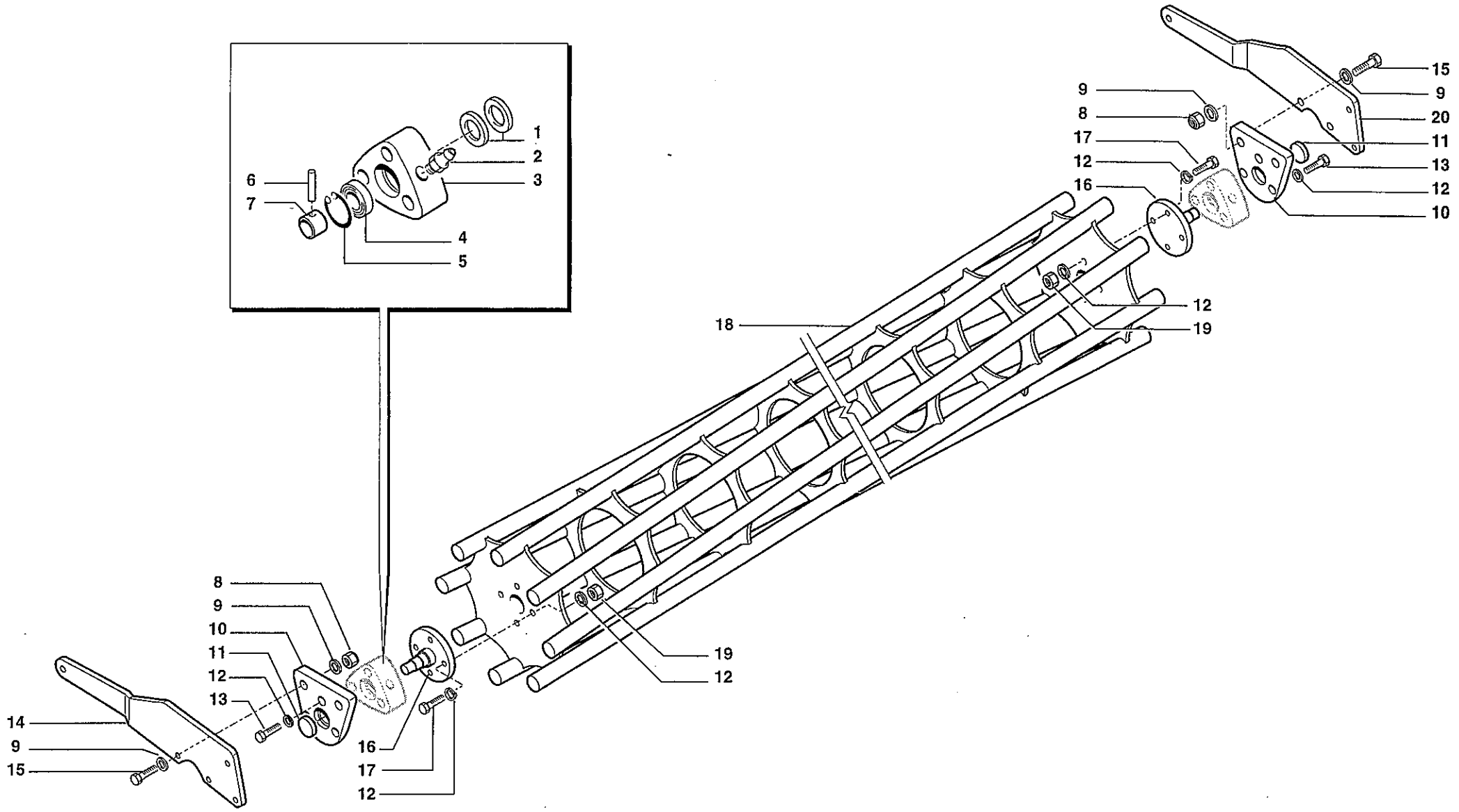

RULLO GABBIA • CAGE ROLLER
KAFIGWALZE • ROULEAU CAGE

ER

Tav. Tab. Taf. 1.05

0

RULLO GABBIA • CAGE ROLLER
KÄFIGWALZE • ROULEAU CAGE

	RIF.	N. CODICE	DENOMINAZIONE	DENOMINATION	BEZEICHNUNG	DENOMINATION
	1	099018	Parapolvere	Dust cover	Staubdeckel	Cache anti poussière
	2	008005	Ingrassatore	Grease nipple	Fettbuechse	Graisseur
	3	421604	Supporto	Support	Halterung	Support
	4	003051	Cuscinetto	Bearing	Kugellager	Roulement
	5	001006	Anello di arresto	Stop ring	Sperring	Bague d'arret
	6	013019	Spina	Pin	Stift	Goupille
	7	661403	Anello	Ring	Ring	Bague
	8	004029	Dado	Nut	Mutter	Ecrou
	9	010006	Rondella	Washer	Scheibe	Rondelle
	10	661402	Piastra	Plate	Plate	Platte
	11	007203	Coperchio	Cover	Deckel	Couvercle
	11	*612372	Piastra	Plate	Plate	Platte
	12	011003	Grower	Grower	Federscheibe	Grower
	13	014145	Vite	Screw	Schraube	Vis
	14	661425	Braccio	Arm	Arm	Bras
	15	014358	Vite	Screw	Schraube	Vis
	16	661401	Flangia	Flange	Flansch	Flasque
	17	014229	Vite	Screw	Schraube	Vis
200	18	661301	Rullo gabbia	Cage roller	Käfigwalze	Rouleau cage
225		661302	Rullo gabbia	Cage roller	Käfigwalze	Rouleau cage
250		661303	Rullo gabbia	Cage roller	Käfigwalze	Rouleau cage
300		661304	Rullo gabbia	Cage roller	Käfigwalze	Rouleau cage
	19	004030	Dado	Nut	Mutter	Ecrou
	20	661426	Braccio	Arm	Arm	Bras

*Il codice 612372 sostituisce lo 007203 dal 01/10/95 *Code 612372 replaces code 007203 starting from 01/10/95 *Codex 612372 anstatt 007203 von 01/10/95 an *Le 612372 remplace le 007203 a partir du 01/10/95

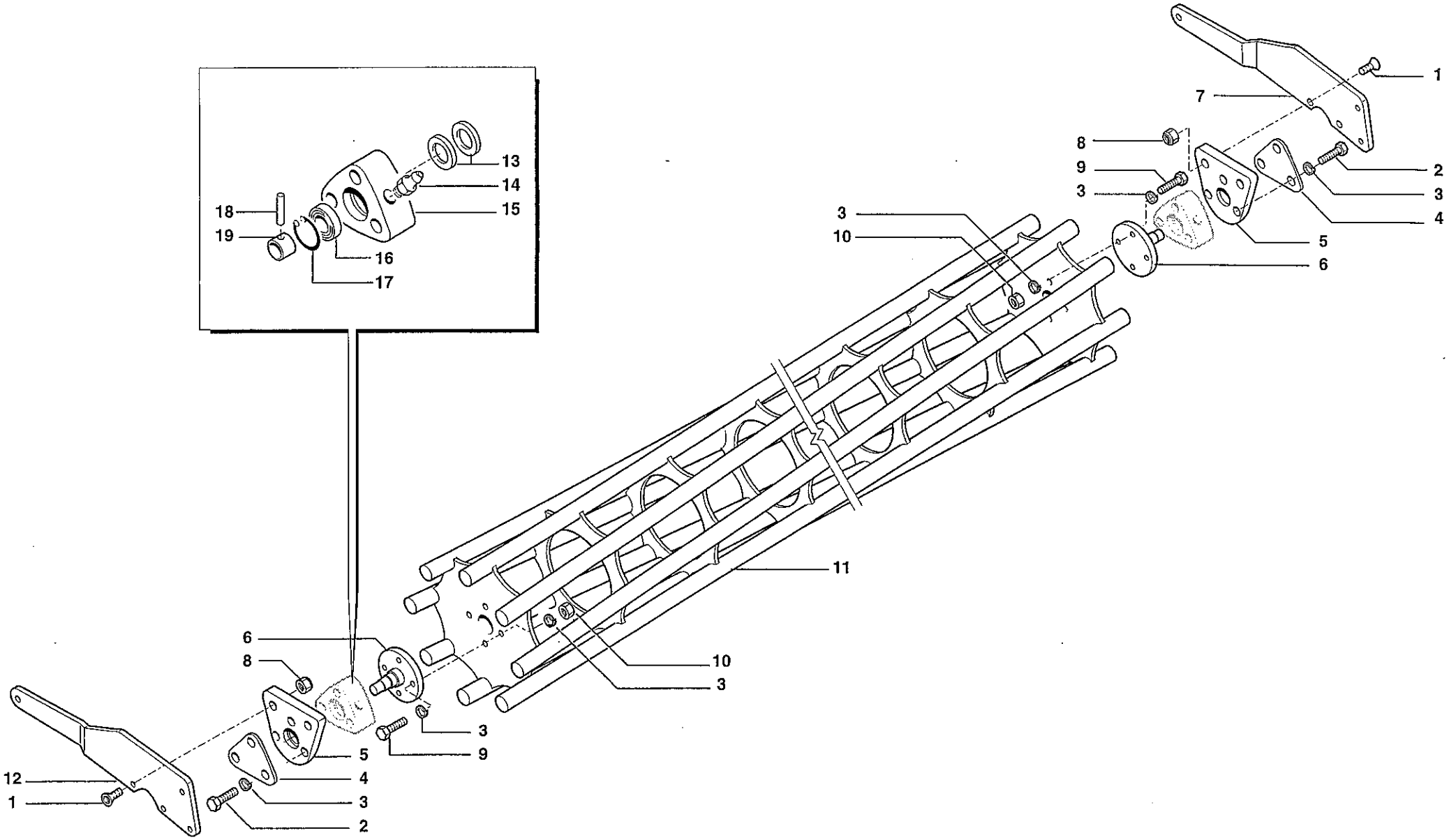
1
7
8
9
3
2
3
4
5
6
3
10
11
10
3
13
14
15
18
19
16
17
6
8
3
5
9
4
12
1
3
2

RULLO GABBIA • CAGE ROLLER
KÄFIGWALZE • ROULEAU CAGE

	RIF.	N. CODICE	DENOMINAZIONE	DENOMINATION	BEZEICHNUNG	DENOMINATION
	1	014358	Vite	Screw	Schraube	Vis
	2	014145	Vite	Screw	Schraube	Vis
	3	011003	Grower	Grower	Federscheibe	Grower
	4	612372	Piastra	Plate	Plate	Platte
	5	661402	Piastra	Plate	Plate	Platte
	6	661401	Flangia	Flange	Flansch	Flasque
	7	661426	Braccio	Arm	Arm	Bras
	8	004029	Dado	Nut	Mutter	Ecrou
	9	014229	Vite	Screw	Schraube	Vis
	10	004030	Dado	Nut	Mutter	Ecrou
200	11	661301	Rullo gabbia	Cage roller	Käfigwalze	Rouleau cage
225		661302	Rullo gabbia	Cage roller	Käfigwalze	Rouleau cage
250		661303	Rullo gabbia	Cage roller	Käfigwalze	Rouleau cage
300		661304	Rullo gabbia	Cage roller	Käfigwalze	Rouleau cage
	12	661425	Braccio	Arm	Arm	Bras
	13	099018	Parapolvere	Dust cover	Staubdeckel	Cache anti poussière
	14	008005	Ingrassatore	Grease nipple	Fettbuechse	Graisseur
	15	421604	Supporto	Support	Halterung	Support
	16	003051	Cuscinetto	Bearing	Kugellager	Roulement
	17	001006	Anello di arresto	Stop ring	Sperring	Bague d'arret
	18	013019	Spina	Pin	Stift	Goupille
	19	661403	Anello	Ring	Ring	Bague

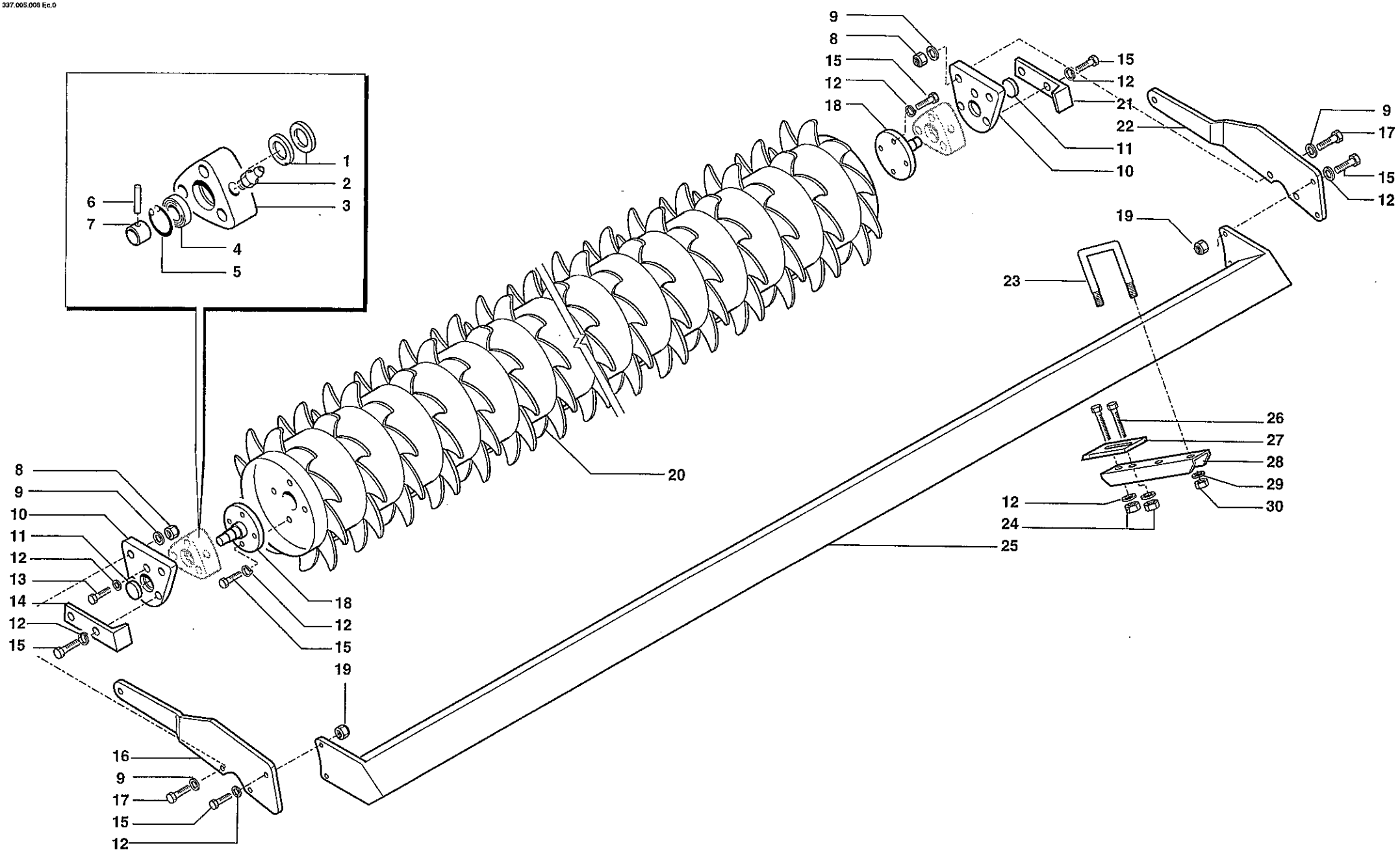

RULLO PACKER • PACKER ROLLER
PACKERWALZE • ROULEAU PACKER

ER

Tav. Tab. Taf. 1.07

0

	RIF.	N. CODICE	DENOMINAZIONE	DENOMINATION	BEZEICHNUNG	DENOMINATION
	1	099018	Parapolvere	Dust cover	Staubdeckel	Cache anti poussière
	2	008005	Ingrassatore	Grease nipple	Fettbuechse	Graisseur
	3	421604	Supporto	Support	Halterung	Support
	4	003051	Cuscinetto	Bearing	Kugellager	Roulement
	5	001006	Anello di arresto	Stop ring	Sperring	Bague d'arret
	6	013019	Spina	Pin	Stift	Goupille
	7	661403	Anello	Ring	Ring	Bague
	8	004072	Dado	Nut	Mutter	Ecrou
	9	010006	Rondella	Washer	Scheibe	Rondelle
	10	661402	Piastra	Plate	Plate	Platte
	11	007203	Coperchio	Cover	Deckel	Couvercle
	11	*612372	Piastra	Plate	Plate	Platte
	12	011003	Grower	Grower	Federscheibe	Grower
	13	014145	Vite	Screw	Schraube	Vis
	14	423776	Raschietto	Scraper	Schaber	Racloir
	15	014229	Vite	Screw	Schraube	Vis
	16	661425	Braccio	Arm	Arm	Bras
	17	014198	Vite	Screw	Schraube	Vis
	18	661401	Flangia	Flange	Flansch	Flasque
	19	004079	Dado	Nut	Mutter	Ecrou
200	20	661315	Rullo packer	Packer roller	Packerwalze	Rouleau packer
225		661316	Rullo packer	Packer roller	Packerwalze	Rouleau packer
250		661317	Rullo packer	Packer roller	Packerwalze	Rouleau packer
300		661318	Rullo packer	Packer roller	Packerwalze	Rouleau packer
	21	423775	Raschietto	Scraper	Schaber	Racloir
	22	661426	Braccio	Arm	Arm	Bras
	23	623750	Cavallotto	U bolt	Bügelbolzen	Crampillon
	24	004030	Dado	Nut	Mutter	Ecrou
200	25	661415	Porta raschietto	Scratcher support	Schaberhalter	Porte-racloir
225		661416	Porta raschietto	Scratcher support	Schaberhalter	Porte-racloir
250		661417	Porta raschietto	Scratcher support	Schaberhalter	Porte-racloir
300		661418	Porta raschietto	Scratcher support	Schaberhalter	Porte-racloir
	26	014145	Vite	Screw	Schraube	Vis
	27	423773	Raschietto	Scraper	Schaber	Racloir
	28	661404	Porta raschietto	Scratcher support	Schaberhalter	Porte-racloir
	29	010005	Rondella	Washer	Scheibe	Rondelle
	30	004101	Dado	Nut	Mutter	Ecrou

*Il codice 612372 sostituisce lo 007203 dal 01/10/95 *Code 612372 replaces code 007203 starting from 01/10/95 *Codex 612372 anstatt 007203 von 01/10/95 an *Le 612372 remplace le 007203 a partir du 01/10/95

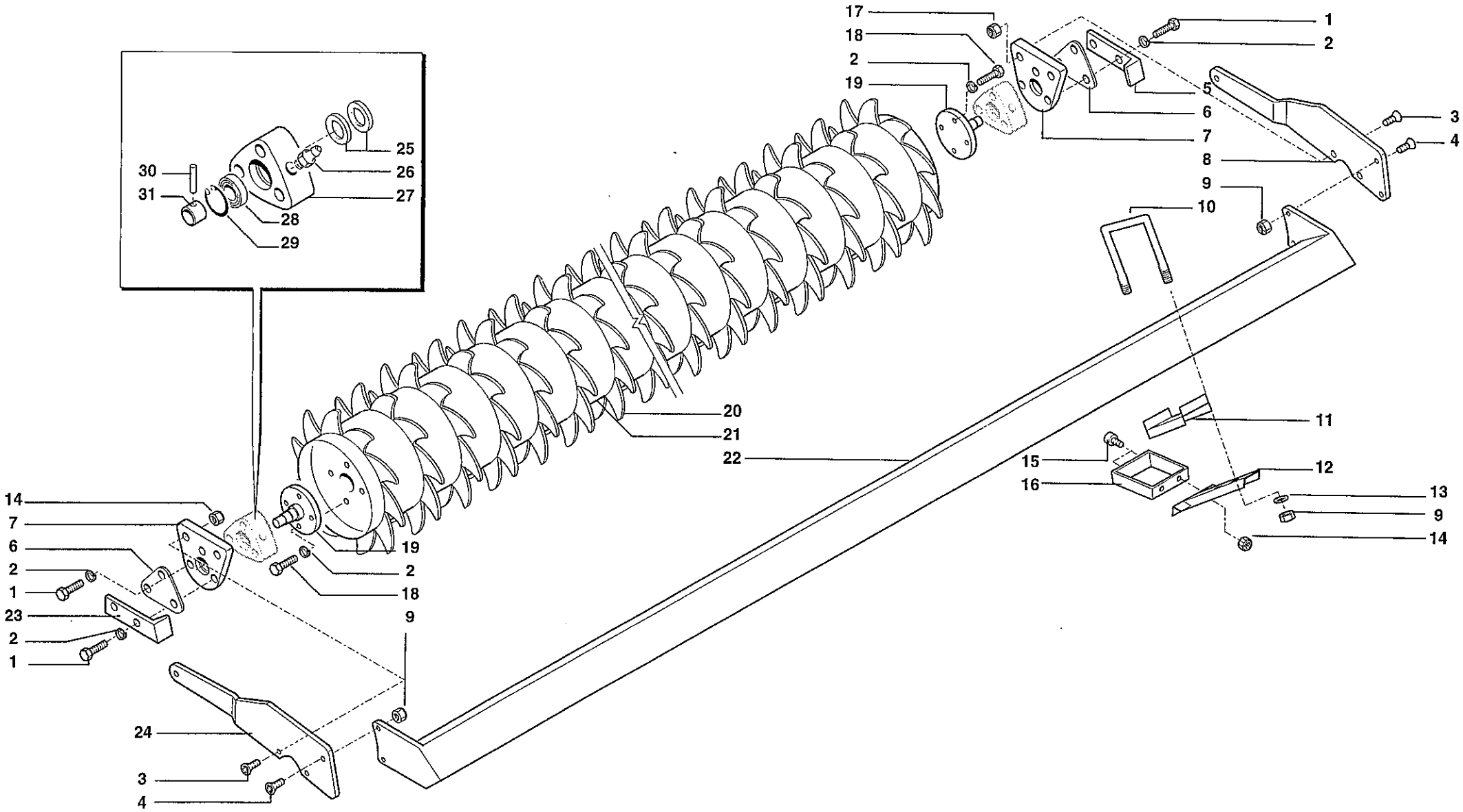
17
18
2
19
1
2
5
6
7
3
4
8
9
10
25
26
27
30
31
28
29
20
21
22
11
15
16
12
13
9
14
14
7
6
2
1
23
2
1
19
2
18
9
24
3
4

	RIF.	N. CODICE	DENOMINAZIONE	DENOMINATION	BEZEICHNUNG	DENOMINATION
	1	014145	Vite	Screw	Schraube	Vis
	2	011003	Grower	Grower	Federscheibe	Grower
	3	014358	Vite	Screw	Schraube	Vis
	4	014267	Vite	Screw	Schraube	Vis
	5	423775	Raschietto	Scraper	Schaber	Racloir
	6	612372	Piastra	Plate	Plate	Platte
	7	661402	Piastra	Plate	Plate	Platte
	8	661426	Braccio	Arm	Arm	Bras
	9	004101	Dado	Nut	Mutter	Ecrou
	10	623750	Cavallotto	U bolt	Bügelbolzen	Crampillon
	11	612677	Supporto	Support	Halterung	Support
	12	661556	Porta raschietto	Scratcher support	Schaberhalter	Porte-racloir
	13	010005	Rondella	Washer	Unterlegscheibe	Rondelle
	14	004083	Dado	Nut	Mutter	Ecrou
	15	014032	Vite	Screw	Schraube	Vis
	16	612244	Raschietto	Scraper	Schaber	Racloir
	17	004029	Dado	Nut	Mutter	Ecrou
	18	014229	Vite	Screw	Schraube	Vis
	19	661401	Flangia	Flange	Flansch	Flasque
	20	412782	Dente	Tine	Zahn	Dent
200	21	661315	Rullo packer	Packer roller	Packerwalze	Rouleau packer
225		661316	Rullo packer	Packer roller	Packerwalze	Rouleau packer
250		661317	Rullo packer	Packer roller	Packerwalze	Rouleau packer
300		661318	Rullo packer	Packer roller	Packerwalze	Rouleau packer
200	22	661415	Barra porta raschietti	Scratcher support	Schaberhalter	Porte-racloir
225		661417	Barra porta raschietti	Scratcher support	Schaberhalter	Porte-racloir
250		661418	Barra porta raschietti	Scratcher support	Schaberhalter	Porte-racloir
300		661419	Barra porta raschietti	Scratcher support	Schaberhalter	Porte-racloir
	23	423776	Raschietto	Scraper	Schaber	Racloir
	24	661425	Braccio	Arm	Arm	Bras
	25	099018	Parapolvere	Dust cover	Staubdeckel	Cache anti poussière
	26	008005	Ingrassatore	Grease nipple	Fettbuechse	Graisseur
	27	421604	Supporto	Support	Halterung	Support
	28	003051	Cuscinetto	Bearing	Kugellager	Roulement
	29	001006	Anello di arresto	Stop ring	Sperring	Bague d'arret
	30	013019	Spina	Pin	Stift	Goupille
	31	661403	Anello	Ring	Ring	Bague

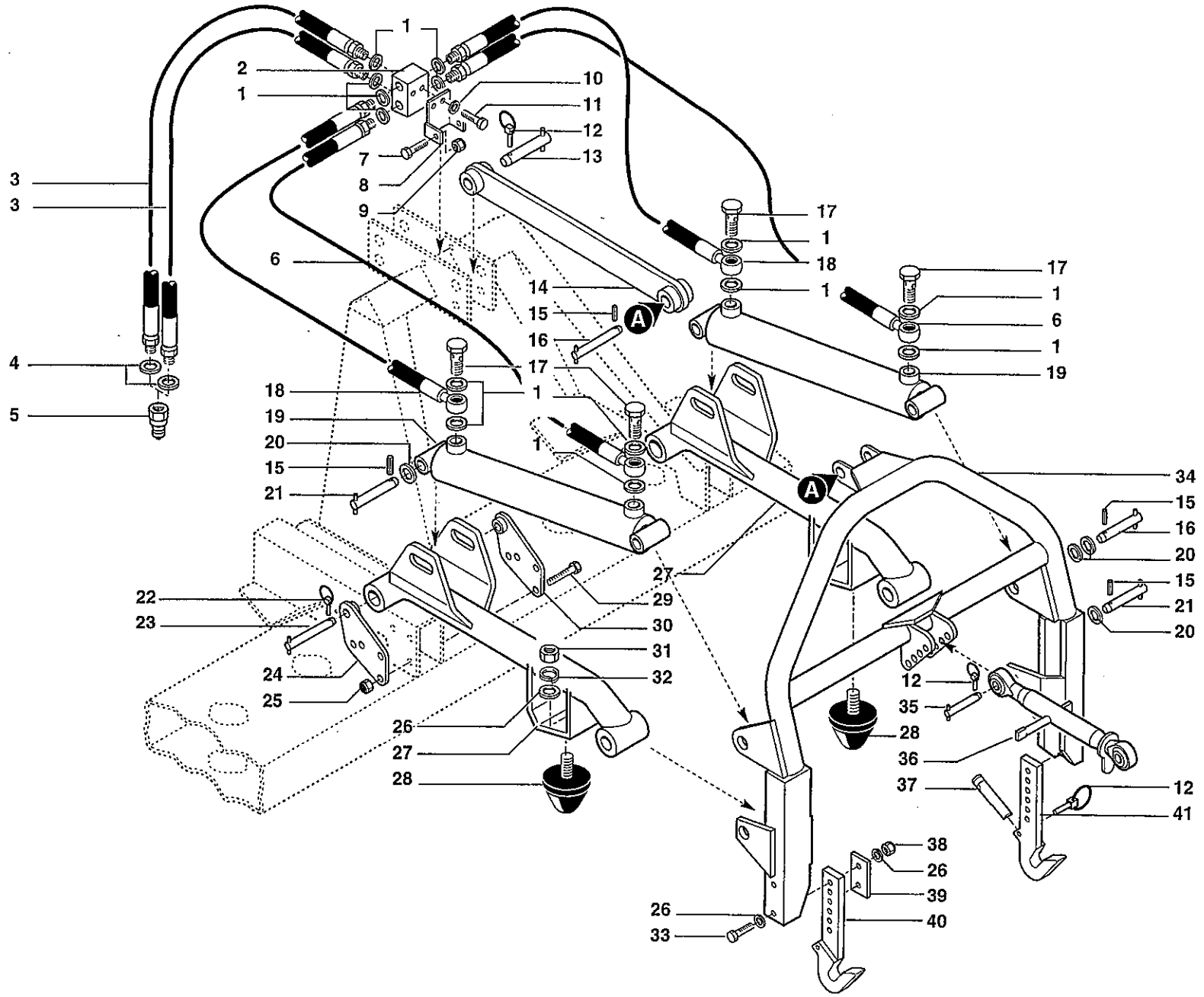

CELLI

ATTACCO IDRAULICO SEMINATRICE • DRILLING NACH. 3P HITCH
HYDRAULIC ANBAUTEIL FUER • ATTELAGE POUR SEMOIR

ER

Tav. Tab. Taf. **1.10** 0

RIF.	N. CODICE	DENOMINAZIONE	DENOMINATION	BEZEICHNUNG	DENOMINATION
1	022086	Rondella	Washer	Unterlegscheibe	Rondelle
2	423746	Blocchetto di derivazione	Connection block	Kontrolmechanismus	Distributeur
3	023050	Tubo	Hose	Schlauch	Tuyau
4	022087	Rondella	Washer	Unterlegscheibe	Rondelle
5	022082	Innesto rapido	Shap-on coupling	Baionett kupplung	Joint a baionette
6	023067	Tubo	Hose	Schlauch	Tuyau
7	014149	Vite	Screw	Schraube	Vis
8	423762	Supporto	Support	Halterung	Support
9	004084	Dado	Nut	Mutter	Ecrou
10	011001	Grower	Grower	Federscheibe	Grower
11	014137	Vite	Screw	Schraube	Vis
12	013011	Spina	Pin	Stift	Goupille
12	013039	Spina	Pin	Stift	Goupille
13	423743	Perno	Pivot	Bolzen	Axe
14	661741	Braccio	Arm	Arm	Bras
15	013026	Spina	Pin	Stift	Goupille
16	423744	Perno	Pivot	Bolzen	Axe
17	022070	Vite	Screw	Schraube	Vis
18	023066	Tubo	Hose	Schlauch	Tuyau
19	671756	Martinetto completo	Complete jack	Komplette winde	Vérin complet
20	010022	Rondella	Washer	Scheibe	Rondelle
21	423745	Perno	Pivot	Bolzen	Axe
22	013023	Spina	Pin	Stift	Goupille
23	423745	Perno	Pivot	Bolzen	Axe
24	661897	Orecchio	Housing	Halterung	Palier
24	661896	Orecchio	Housing	Halterung	Palier
25	004079	Dado	Nut	Mutter	Ecrou
26	010006	Rondella	Washer	Scheibe	Rondelle
27	661742	Braccio	Arm	Arm	Bras
28	099034	Puffer	Doorstop	Puffer	Heurtoir
29	014292	Vite	Screw	Schraube	Vis
30	661899	Orecchio	Housing	Halterung	Palier
30	661898	Orecchio	Housing	Halterung	Palier

RIF.	N. CODICE	DENOMINAZIONE	DENOMINATION	BEZEICHNUNG	DENOMINATION
31	004045	Dado	Nut	Mutter	Ecrou
32	011008	Grower	Grower	Federscheibe	Grower
33	014185	Vite	Screw	Schraube	Vis
34	661740	Castello attacco seminatrice	Sowing machine hitch	Drill machine anbau bock	Attelage pour semoir
35	523610	Perno	Pivot	Bolzen	Axe
36	471707	Tirante	Linkage	Zugbolzen	Tirant
37	423749	Perno	Pivot	Bolzen	Axe
38	004072	Dado	Nut	Mutter	Ecrou
39	423742	Spessore	Shim	Scheibe	Epaisseur
40	461986	Gancio	Hook	Haken	Crochet
41	461987	Gancio	Hook	Haken	Crochet

C:\ISODRAW\DISEGNI ESPLOSI\ERP\CIER-KR\IMPIANTO.ISO

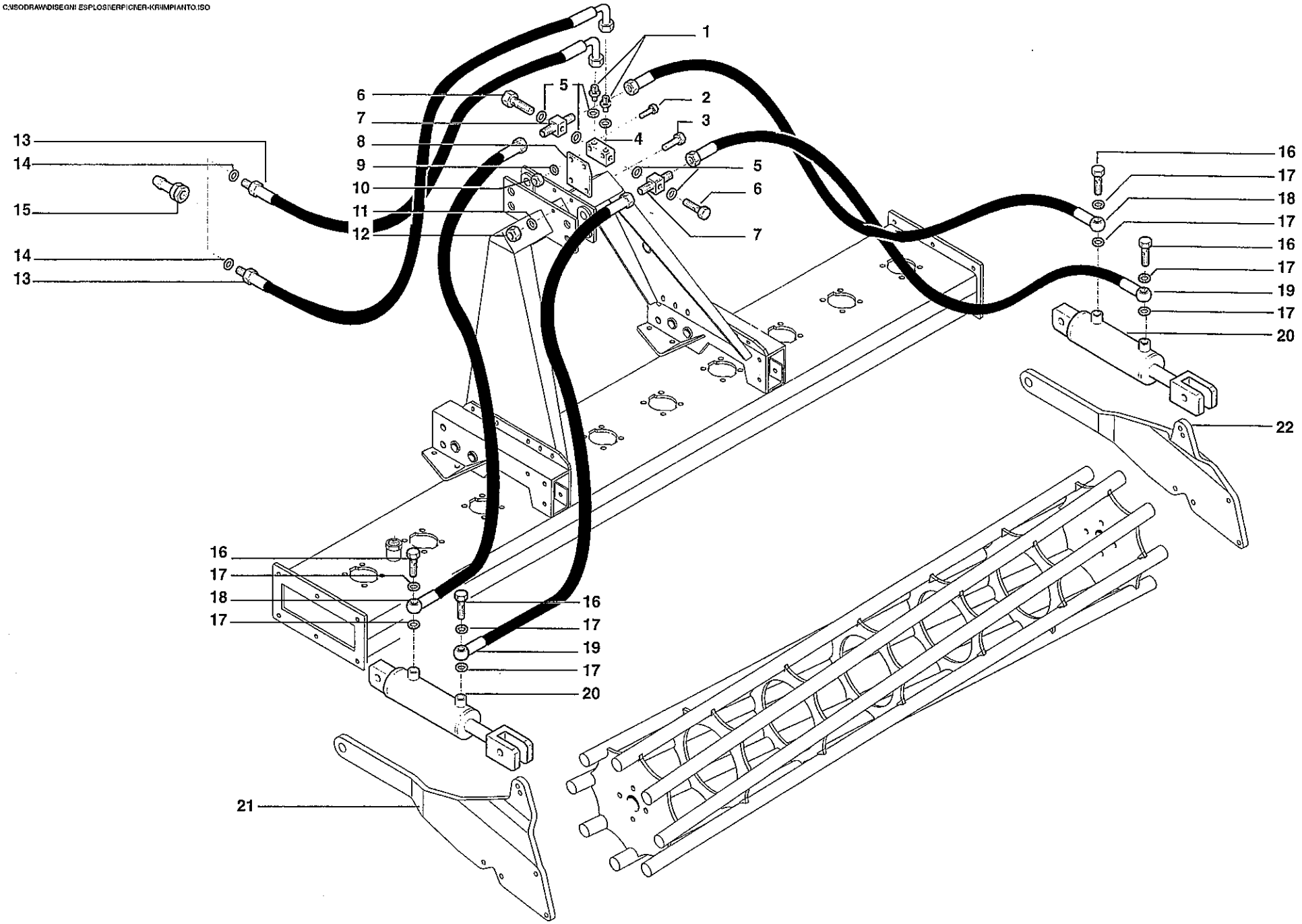

IMPIANTO IDRAULICO SOLLEVAMENTO RULLI • HYDRAULIC SYSTEM FOR ROLLER LIFTING
HYDRAULISCHE ANLAGE FÜR WALZE BETAETIGUNG • INSTALLATION HYDRAULIQUE REGLAGE ROULEAUX

ER

Tav. Tab. Taf. 1.12

0

RIF.	N. CODICE	DENOMINAZIONE	DENOMINATION	BEZEICHNUNG	DENOMINATION
1	022088	Riduzione	Nipple	Nippel	Reduction
2	014122	Vite	Screw	Schraube	Vis
3	014149	Vite	Screw	Schraube	Vis
4	021036	Valvola di blocco	Stop valve	Sperrventil	Suopape d'arret
5	022085	Rondella	Washer	Unterlegscheibe	Rondelle
6	022089	Vite forata	Screw	Schraube	Vis
7	423761	Blocchetto di derivazione	Connection block	Kontrolmechanismus	Distributeur
8	423763	Supporto	Support	Halterung	Suppor
9	010015	Rondella	Washer	Unterlegscheibe	Rondelle
10	004083	Dado	Nut	Mutter	Ecrou
11	011002	Grower	Grower	Federscheibe	Grower
12	004058	Dado	Nut	Mutter	Ecrou
13	023064	Tubo	Hose	Schlauch	Tuyau
14	022087	Rondella	Washer	Unterlegscheibe	Rondelle
15	022082	Innesto rapido	Shap-on coupling	Baionett kupplung	Joint a baionette
16	461999	Vite forata	Screw	Schraube	Vis
17	022086	Rondella	Washer	Unterlegscheibe	Rondelle
18	023060	Tubo	Hose	Schlauch	Tuyau
19	023061	Tubo	Hose	Schlauch	Tuyau
20	671810	Martinetto completo	Complete jack	Komplette winde	Vèrin complete
21	661429	Braccio sinistro	Arm	Arm	Bras
22	661430	Braccio destro	Arm	Arm	Bras
	671774	Kit martinetti sollevamento rullo	Hydraulic system for roller lifting	Hydraulische anlage	Installation hydraulique

DATA ULTIMO AGGIORNAMENTO 21/7/97